(19)中华人民共和国国家知识产权局

(12)实用新型专利

(10)授权公告号 CN 209644103 U
(45)授权公告日 2019.11.19

(21)申请号 201821523225.5

(22)申请日 2018.09.18

(73)专利权人 福建优安纳伞业科技有限公司
地址 362200 福建省泉州市晋江市东石镇金瓯村工业区

(72)发明人 王翔鹏

(74)专利代理机构 泉州市潭思专利代理事务所（普通合伙）35221
代理人 谢世玉

(51)Int.Cl.
A45B 25/18(2006.01)
H04M 1/04(2006.01)
A45B 25/00(2006.01)

权利要求书1页 说明书3页 附图3页

(54)实用新型名称

一种单面透防晒遮阳伞

(57)摘要

本实用新型公开了一种单面透防晒遮阳伞，包括支撑杆和限位管，所述支撑杆的下端连接有伞把，且支撑杆的上端通过第一阻尼转轴与伞架相连接，并且伞架上设置有单透伞布，所述支撑杆上设置有滑槽，且滑槽内连接有滑块。该单面透防晒遮阳伞且能便于固定伞架的转动角度，从而便于调节单透伞布的朝向，有利于使用者根据阳光照射的角度调节该遮阳伞遮阳的方向，能使拿伞的使用者清楚的看清伞外的情况，而伞外的人们无法看到伞内的情况，以便于增加拿伞使用者的隐私性，能便于将手机放置于支架之间，并通过限位杆、限位管、和第二弹簧，使得支架夹紧手机，以便于使用者接电话。

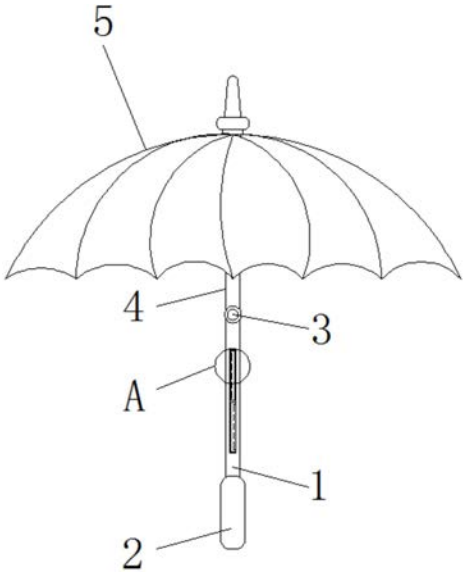

CN 209644103 U

1.一种单面透防晒遮阳伞，包括支撑杆(1)和限位管(12)，其特征在于：所述支撑杆(1)的下端连接有伞把(2)，且支撑杆(1)的上端通过第一阻尼转轴(3)与伞架(4)相连接，并且伞架(4)上设置有单透伞布(5)，所述支撑杆(1)上设置有滑槽(6)，且滑槽(6)内连接有滑块(7)，所述滑块(7)的上端通过第一弹簧(13)与连接块(9)相连接，且连接块(9)的上端通过第二阻尼转轴(10)与支架(8)相连接，所述限位管(12)设置于滑槽(6)的中部，且滑槽(6)内部的两端均连接有限位杆(11)，所述限位杆(11)之间通过第二弹簧(14)相连接，且第二弹簧(14)设置于限位管(12)的内部，并且限位杆(11)的外端与滑块(7)相连接。

2.根据权利要求1所述的一种单面透防晒遮阳伞，其特征在于：所述伞架(4)为转动结构，且伞架(4)的转动角度范围为-60-60°。

3.根据权利要求1所述的一种单面透防晒遮阳伞，其特征在于：所述滑槽(6)的长度大于支架(8)的两倍，且滑槽(6)的中部采用固定连接的方式与限位管(12)相连接。

4.根据权利要求1所述的一种单面透防晒遮阳伞，其特征在于：所述滑块(7)的上表面为“凹”形结构，且滑块(7)与连接块(9)的连接方式与限位管(12)和限位杆(11)的连接方式相同，并且限位杆(11)与滑块(7)为一体化结构。

5.根据权利要求1所述的一种单面透防晒遮阳伞，其特征在于：所述支架(8)为转动结构，且支架(8)的转动角度为0-90°，并且支架(8)前后侧的结构形状分别为“一”字形和“U”字形。

6.根据权利要求1所述的一种单面透防晒遮阳伞，其特征在于：所述限位管(12)的两端均为开口结构，且该开口结构的直径小于限位杆(11)处于限位管(12)内部的端部直径，并且限位杆(11)处于限位管(12)内部的端部直径小于限位管(12)的内径，同时限位管(12)采用嵌套的方式与限位杆(11)相连接。

一种单面透防晒遮阳伞

技术领域

[0001] 本实用新型涉及遮阳伞相关技术领域，具体为一种单面透防晒遮阳伞。

背景技术

[0002] 防晒遮阳伞就是一种在阳光充足的夏天使用的伞，由于夏季的紫外线比较强，该紫外线照射在人们的皮肤上，会对皮肤造成伤害，为了避免阳光直射在皮肤上，防晒遮阳伞应运而生，其能遮挡紫外线，保护使用者。

[0003] 但是现有防晒遮阳伞不便于接电话，这是由于夏季，人们在使用防晒遮阳伞，且另一只手拎有东西时，当有电话来了时，常常为了赶路，一般通过肩膀和头部将手机夹住接电话，但是此种方式，容易造成手机的摔落，同时长时间这种姿势接电话会对颈椎造成伤害。

实用新型内容

[0004] 本实用新型的目的在于提供一种单面透防晒遮阳伞，以解决上述背景技术中提出现有防晒遮阳伞不便于接电话的问题。

[0005] 为实现上述目的，本实用新型提供如下技术方案：一种单面透防晒遮阳伞，包括支撑杆和限位管，所述支撑杆的下端连接有伞把，且支撑杆的上端通过第一阻尼转轴与伞架相连接，并且伞架上设置有单透伞布，所述支撑杆上设置有滑槽，且滑槽内连接有滑块，所述滑块的上端通过第一弹簧与连接块相连接，且连接块的上端通过第二阻尼转轴与支架相连接，所述限位管设置于滑槽的中部，且滑槽内部的两端均连接有限位杆，所述限位杆之间通过第二弹簧相连接，且第二弹簧设置于限位管的内部，并且限位杆的外端与滑块相连接。

[0006] 进一步的，所述伞架为转动结构，且伞架的转动角度范围为-60-60°。

[0007] 进一步的，所述滑槽的长度大于支架的两倍，且滑槽的中部采用固定连接的方式与限位管相连接。

[0008] 进一步的，所述滑块的上表面为“凹”形结构，且滑块与连接块的连接方式与限位管和限位杆的连接方式相同，并且限位杆与滑块为一体化结构。

[0009] 进一步的，所述支架为转动结构，且支架的转动角度为0-90°，并且支架前后侧的结构形状分别为“一”字形和“U”字形。

[0010] 进一步的，所述限位管的两端均为开口结构，且该开口结构的直径小于限位杆处于限位管内部的端部直径，并且限位杆处于限位管内部的端部直径小于限位管的内径，同时限位管采用嵌套的方式与限位杆相连接。

[0011] 与现有技术相比，本实用新型的有益效果是：该单面透防晒遮阳伞采用第一阻尼转轴、单透伞布、滑槽、第二阻尼转轴、支架、限位杆、限位管、第一弹簧和第二弹簧的设计，第一阻尼转轴的设计，能便于转动伞架，且能便于固定伞架的转动角度，从而便于调节单透伞布的朝向，有利于使用者根据阳光照射的角度调节该遮阳伞遮阳的方向，单透伞布的设计，能使拿伞的使用者清楚的看清伞外的情况，而伞外的人们无法看到伞内的情况，以便于增加拿伞使用者的隐私性，滑槽的设计，不仅能便于滑块滑动，且能便于收纳支架，以保证

该遮阳伞的收纳，第二阻尼转轴的设计，能便于转动支架，从而便于使得支架转动至90°使用，支架的设计，能便于将手机放置于支架之间，并通过限位杆、限位管、和第二弹簧，使得支架夹紧手机，以便于使用者接电话，第一弹簧的设计，能便于将连接块拉入滑块上表面的凹槽内，以便于收纳支架。

附图说明

[0012] 图1为本实用新型主视结构示意图；

[0013] 图2为本实用新型图1中A点放大结构示意图；

[0014] 图3为本实用新型滑槽和滑块连接俯视结构示意图；

[0015] 图4为本实用新型滑槽和滑块连接剖视结构示意图。

[0016] 图中：1、支撑杆；2、伞把；3、第一阻尼转轴；4、伞架；5、单透伞布；6、滑槽；7、滑块；8、支架；9、连接块；10、第二阻尼转轴；11、限位杆； 12、限位管；13、第一弹簧；14、第二弹簧。

具体实施方式

[0017] 下面将结合本实用新型实施例中的附图，对本实用新型实施例中的技术方案进行清楚、完整地描述，显然，所描述的实施例仅仅是本实用新型一部分实施例，而不是全部的实施例。基于本实用新型中的实施例，本领域普通技术人员在没有做出创造性劳动前提下所获得的所有其他实施例，都属于本实用新型保护的范围。

[0018] 请参阅图1-4，本实用新型提供一种技术方案：一种单面透防晒遮阳伞，包括支撑杆1和限位管12，支撑杆1的下端连接有伞把2，且支撑杆1的上端通过第一阻尼转轴3与伞架4相连接，并且伞架4上设置有单透伞布5，支撑杆1上设置有滑槽6，且滑槽6内连接有滑块7，滑块7的上端通过第一弹簧13与连接块9相连接，且连接块9的上端通过第二阻尼转轴10与支架8 相连接，限位管12设置于滑槽6的中部，且滑槽6内部的两端均连接有限位杆11，限位杆11之间通过第二弹簧14相连接，且第二弹簧14设置于限位管 12的内部，并且限位杆11的外端与滑块7相连接。

[0019] 进一步的，伞架4为转动结构，且伞架4的转动角度范围为-60-60°，能便于调节单透伞布5的朝向，以便于应对不同方向的阳光。

[0020] 进一步的，滑槽6的长度大于支架8的两倍，且滑槽6的中部采用固定连接的方式与限位管12相连接，能便于滑槽6收纳2个支架8。

[0021] 进一步的，滑块7的上表面为“凹”形结构，且滑块7与连接块9的连接方式与限位管12和限位杆11的连接方式相同，并且限位杆11与滑块7为一体化结构，能便于增加该遮阳伞的整体性，同时能便于将连接块9拉入滑块7上表面的“凹”形结构内。

[0022] 进一步的，支架8为转动结构，且支架8的转动角度为0-90°，并且支架8前后侧的结构形状分别为“一”字形和“U”字形，能便于对手机进行固定，且能便于收纳进滑槽6内。

[0023] 进一步的，限位管12的两端均为开口结构，且该开口结构的直径小于限位杆11处于限位管12内部的端部直径，并且限位杆11处于限位管12内部的端部直径小于限位管12的内径，同时限位管12采用嵌套的方式与限位杆 11相连接，能便于限位杆11关于限位管12相对滑动，且能避免限位杆11与限位管12断开连接，从而保证该装遮阳伞使用的稳定性。

[0024] 工作原理：在使用该单面透防晒遮阳伞时，首先通过伞把2将该单面透防晒遮阳伞

拿在手上，并根据使用需要通过第一阻尼转轴3调节伞架4与支撑杆1之间的角度，从而调节单透伞布5的朝向(由于第一阻尼转轴3具备阻尼效果，使得能便于固定单透伞布5的朝向)，当使用者需要接电话且另一只手拎有东西时，可先将另一只手拎的东西放下来，并外拉支架8，使得连接块9的底部与滑块7凹槽内的底部逐渐远离，同时通过第二阻尼转轴10转动支架8，使得支架8与支撑杆1在垂直面上形成不为0°的夹角，此时支架 8将避开连接块9被第一弹簧13拉入滑块7的凹槽内，然后将2个支架8转动90°，并将手机卡在2个支架8之间，通过第二弹簧14和2个限位杆11 使得2个滑块7逐渐接近，进入使得2个支架8对手机进行固定，此时，便可将支撑杆1搭在肩膀上，并使手机处于耳朵旁进行接电话了，最后使用者可将东西拎起来前往需要到达的位置，同时单透伞布5能便于使用者清楚的从伞内看清楚伞外的情况(该单透伞布5与公开号：CN102058214A，公开日：2011.05.18公开的单面透防晒遮阳伞的伞面材料相同，即通过透明塑料伞布和单面透材料构成)，而使得伞外的人们无法看清伞内的情况，进而增加了使用者的隐私性，本说明书中未作详细描述的内容属于本领域专业技术人员公知的现有技术。

[0025] 尽管已经示出和描述了本实用新型的实施例，对于本领域的普通技术人员而言，可以理解在不脱离本实用新型的原理和精神的情况下可以对这些实施例进行多种变化、修改、替换和变型，本实用新型的范围由所附权利要求及其等同物限定。

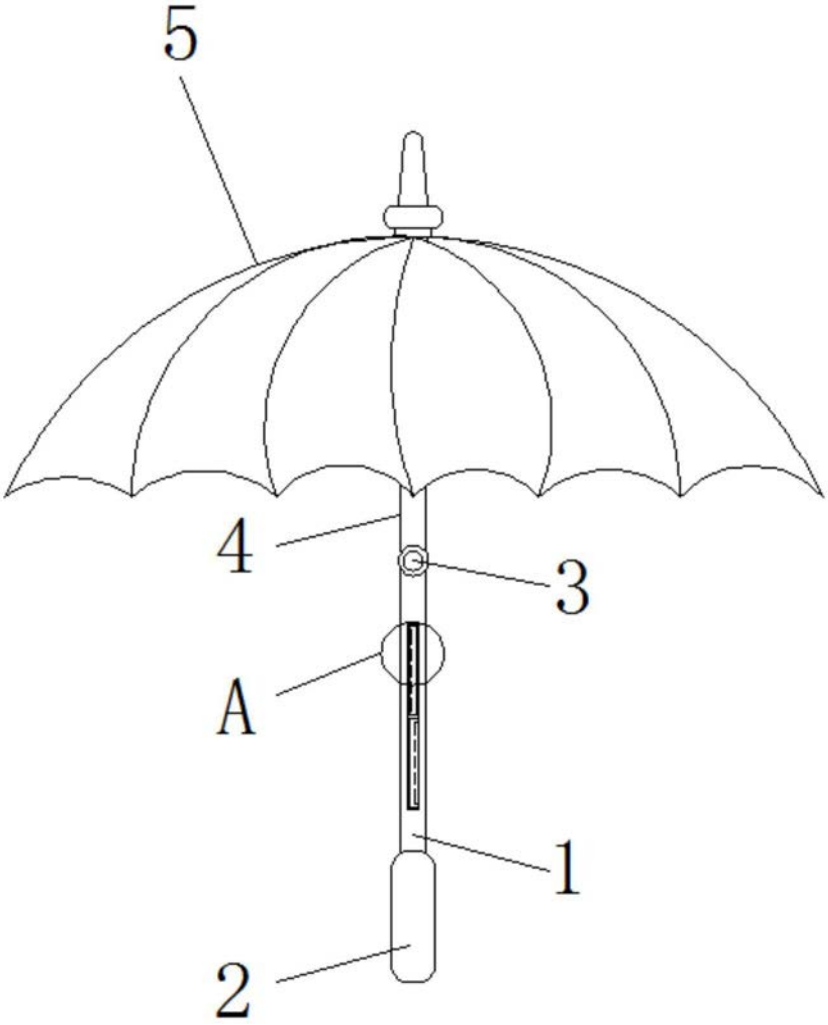

图1

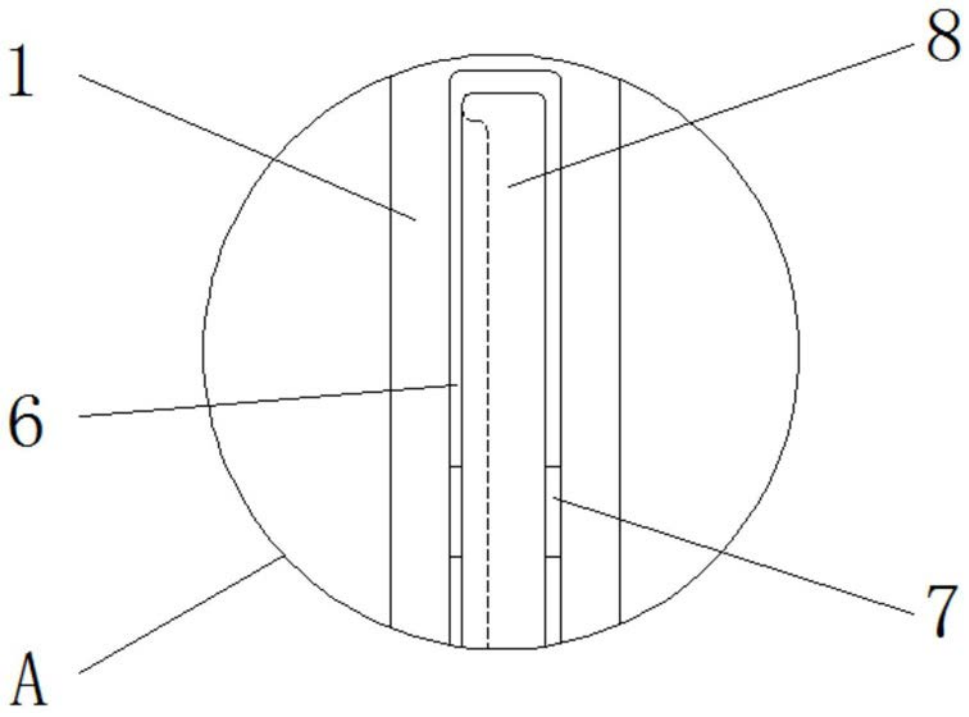

图2

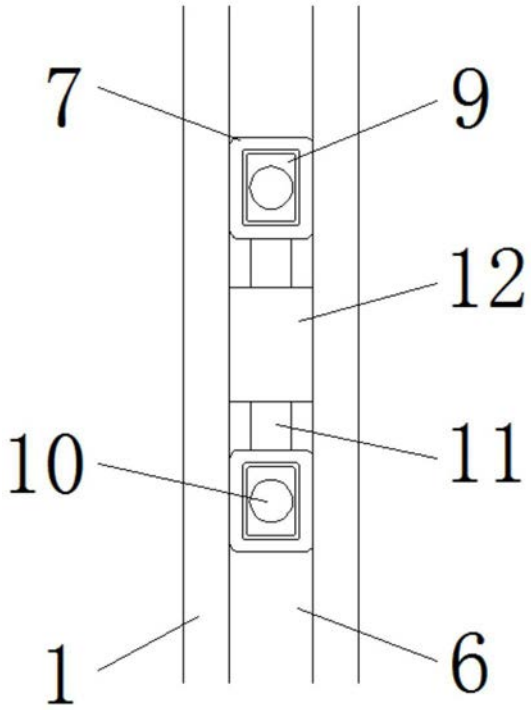

图3

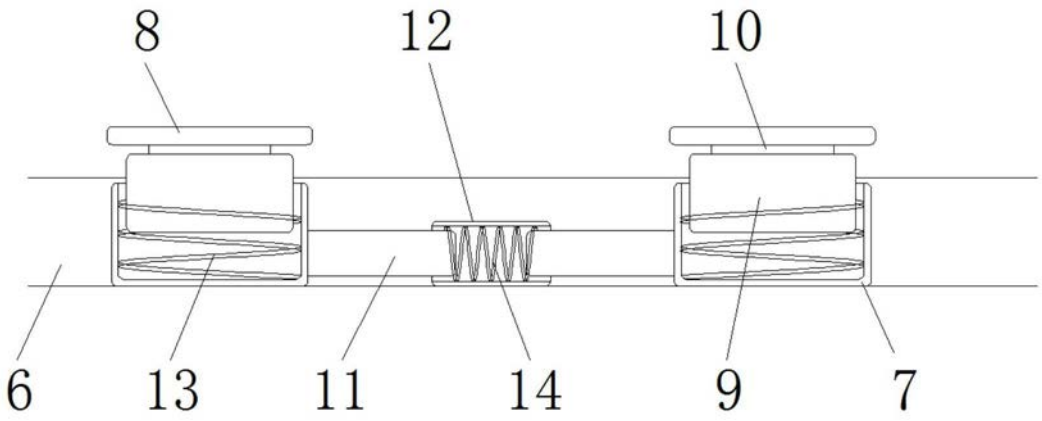

图4