(19)中华人民共和国国家知识产权局

(12)实用新型专利

(10)授权公告号 CN 209610115 U
(45)授权公告日 2019.11.12

(21)申请号 201821554884.5

(22)申请日 2018.09.25

(73)专利权人 福建优安纳伞业科技有限公司
地址 362200 福建省泉州市晋江市东石镇金瓯村工业区

(72)发明人 张琼玲

(74)专利代理机构 泉州市潭思专利代理事务所（普通合伙）35221
代理人 谢世玉

(51)Int.Cl.
A45B 19/04(2006.01)
A45B 9/02(2006.01)

权利要求书1页 说明书3页 附图2页

(54)实用新型名称

一种具有伸缩手柄的雨伞

(57)摘要

本实用新型公开了一种具有伸缩手柄的雨伞，包括伞骨架结构、手柄和伞布；还包括连接在手柄上的、并且能够拉长和卷起的伸缩结构；手柄为中空的圆柱形结构；伸缩结构包括通过两个对称的导向套定位在手柄侧面上的第一通孔内的能够旋转的中心轴，通过螺纹连接在手柄底部的能够套在手臂上的拉手环，连接在拉手环上的螺钉，以及连接在中心轴和螺钉之间的拉绳；旋转拉手环，将拉手环由手柄上旋开，拉绳被抽出，形成了一个具有一定长度的牵引绳段，使得手持雨伞的成年人，与将拉手环套在手臂上的小朋友，连成一个相对的整体，不但能够保证小朋友的安全性，而且不需要小朋友长时间举起手臂，保持正常走路姿势就可以，舒适性更好。

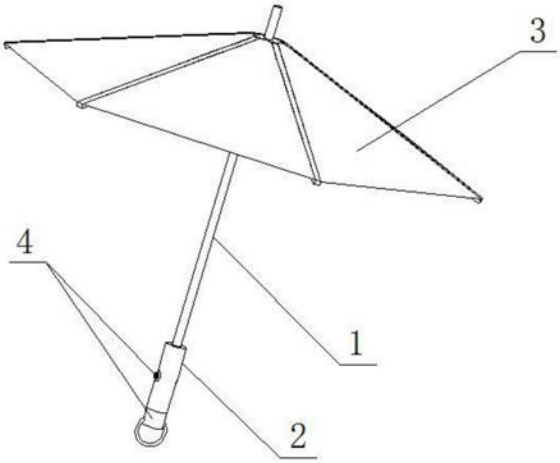

CN 209610115 U

1.一种具有伸缩手柄的雨伞，包括伞骨架结构(1)，连接在伞骨架结构(1)上的手柄(2)，以及覆盖在伞骨架结构(1)上的伞布(3)；其特征是：还包括连接在手柄(2)上的、并且能够拉长和卷起的伸缩结构(4)；所述的手柄(2)为中空的圆柱形结构；所述的伸缩结构(4)包括通过两个对称的导向套(5)定位在手柄(2)侧面上的第一通孔(201)内的能够旋转的中心轴(6)，通过螺纹连接在手柄(2)底部的能够套在手臂上的拉手环(7)，连接在拉手环(7)上的螺钉(8)，以及连接在中心轴(6)和螺钉(8)之间的拉绳(9)。

2.根据权利要求1所述的一种具有伸缩手柄的雨伞，其特征是：所述的导向套(5)为铜套或者滑动轴承。

3.根据权利要求1所述的一种具有伸缩手柄的雨伞，其特征是：所述的中心轴(6)一侧端部设置有盲孔(601)；所述的盲孔(601)上按照正常公差配合有旋转手柄(602)。

4.根据权利要求3所述的一种具有伸缩手柄的雨伞，其特征是：所述的旋转手柄(602)包括与盲孔(601)配合的轴(603)，以及连接在轴(603)上的、并且凸出在手柄(2)外部的六边形凸块(604)。

5.根据权利要求1所述的一种具有伸缩手柄的雨伞，其特征是：所述的拉手环(7)包括一端与手柄(2)上的内螺纹(202)螺纹连接的台阶轴(701)，以及连接在台阶轴(701)上的环形件(702)。

6.根据权利要求4所述的一种具有伸缩手柄的雨伞，其特征是：所述的手柄(2)的外壁上还套有防滑套(10)；所述的防滑套(10)的侧面上设置有便于旋转手柄(602)穿过的第二通孔。

一种具有伸缩手柄的雨伞

技术领域

[0001] 本实用新型涉及雨伞技术领域，具体而言，涉及一种具有伸缩手柄的雨伞。

背景技术

[0002] 雨伞是一种常用物品，可以用其遮挡阳光或者阻挡雨水；雨伞一般包括伞骨架结构，连接在伞骨架结构上的手柄，以及覆盖在伞骨架结构上的伞布；其中手柄，便于人们很好的握住，控制雨伞；

[0003] 在很多时候，人们都会带着小朋友一起出行，让小朋友接触外面的世界，更好的去了解生活；通常为了保证安全，人们都会牵着小朋友的手，一起行走，但是小朋友的身高通常与成年人相差较大，牵手时，只能是将小朋友的手举高，时间长了，会造成小朋友手臂酸痛，不愿意牵手。

发明内容

[0004] 本实用新型目的是提供一种具有伸缩手柄的雨伞，解决了以上技术问题。

[0005] 为了实现上述技术目的，达到上述的技术要求，本实用新型所采用的技术方案是：一种具有伸缩手柄的雨伞，包括伞骨架结构，连接在伞骨架结构上的手柄，以及覆盖在伞骨架结构上的伞布；其特征是：还包括连接在手柄上的、并且能够拉长和卷起的伸缩结构；所述的手柄为中空的圆柱形结构；所述的伸缩结构包括通过两个对称的导向套定位在手柄侧面上的第一通孔内的能够旋转的中心轴，通过螺纹连接在手柄底部的能够套在手臂上的拉手环，连接在拉手环上的螺钉，以及连接在中心轴和螺钉之间的拉绳。

[0006] 作为优选的技术方案：所述的导向套为铜套或者滑动轴承。

[0007] 作为优选的技术方案：所述的中心轴一侧端部设置有盲孔；所述的盲孔上按照正常公差配合有旋转手柄。

[0008] 作为优选的技术方案：所述的旋转手柄包括与盲孔配合的轴，以及连接在轴上的、并且凸出在手柄外部的六边形凸块。

[0009] 作为优选的技术方案：所述的拉手环包括一端与手柄上的内螺纹螺纹连接的台阶轴，以及连接在台阶轴上的环形件。

[0010] 作为优选的技术方案：所述的手柄的外壁上还套有防滑套；所述的防滑套的侧面上设置有便于旋转手柄穿过的第二通孔。

[0011] 本实用新型的有益效果是：一种具有伸缩手柄的雨伞，与传统结构相比：设置有伸缩结构，在实际使用时，旋转拉手环，将拉手环由手柄上旋开，拉动，拉绳被抽出，形成了一个具有一定长度的牵引绳段，使得手持雨伞的成年人，与将拉手环套在手臂上的小朋友，连成一个相对的整体，不但能够保证小朋友的安全性，而且不需要小朋友长时间举起手臂，保持正常走路姿势就可以，舒适性更好。

附图说明

[0012] 图1为本实用新型三维结构示意图；

[0013] 图2为本实用新型伸缩结构剖视图；

[0014] 图3为本实用新型能够旋转的中心轴和旋转手柄的结构示意图；

[0015] 图4为本实用新型套上防滑套后的三维结构示意图；

[0016] 图中数字所表示的相应名称：1.伞骨架结构、2.手柄、3.伞布、4.伸缩结构、5.导向套、6.中心轴、7.拉手环、8.螺钉、9.拉绳、10.防滑套、201.第一通孔、202.内螺纹、601.盲孔、602.旋转手柄、603.轴、604.六边形凸块、701.台阶轴、702.环形件。

具体实施方式

[0017] 下面结合附图对本实用新型进一步描述；

[0018] 在图1、图2、图3、图4中：第一实施例：

[0019] 一种具有伸缩手柄的雨伞，包括伞骨架结构1，连接在伞骨架结构1上的手柄2，以及覆盖在伞骨架结构1上的伞布3；还包括连接在手柄2上的、并且能够拉长和卷起的伸缩结构4；所述的手柄2为中空的圆柱形结构，便于安装伸缩结构4；所述的伸缩结构4包括通过两个对称的导向套5定位在手柄2侧面上的第一通孔201内的能够旋转的中心轴6，通过螺纹连接在手柄2底部的能够套在手臂上的拉手环7，连接在拉手环7上的螺钉8，以及连接在中心轴6和螺钉8之间的拉绳9；中心轴6的中间部位的直径大于两侧与导向套5配合处的直径，形成了台阶结构，有利于中心轴6定位，中心轴6与导向套5之间采用间隙配合，比如导向套5的内孔分别与中心轴6两侧的外圆之间，以及导向套5的内侧壁与中心轴6的中间部位的侧壁之间，都留有0.3-0.5mm间隙，使得中心轴6能够顺利的旋转，导向套5的内侧壁与中心轴6的中间部位的侧壁之间的间隙不可太大，防止拉绳9卡入；在实际使用时，首先将拉绳9的一端扣紧在中心轴6上；再将中心轴6穿在第一通孔201内，调整好拉绳9的位置，使得拉绳9穿出手柄2；再由两侧安装导向套5；导向套5为铜套或者滑动轴承，与第一通孔201之间按照正常公差过盈配合，保证连接的可靠性；再将拉绳9的另一端扣紧在螺钉8上，螺钉8采用现有技术中的吊环螺丝；最后，旋转中心轴6，此时中心轴6的一端应该凸出在手柄2外部，便于人手指捏住旋转，将拉绳9不断缠绕在中心轴6上，直至拉手环7能够与手柄2上的内螺纹202螺纹连接，安装完毕；当需要牵引时，旋转拉手环7，将拉手环7由手柄2上旋开，拉动，拉绳9被抽出，形成了一个具有一定长度的牵引绳段，使得手持雨伞的成年人，与将拉手环7套在手臂上的小朋友，连成一个相对的整体，不但能够保证小朋友的安全性，而且不需要小朋友长时间举起手臂，保持正常走路姿势就可以，舒适性更好。

[0020] 具体实施时，在图2、图3中，中心轴6的第二实施例，中心轴6一侧端部设置有盲孔601；所述的盲孔601上按照正常公差配合有旋转手柄602；旋转手柄602包括与盲孔601按照正常公差过盈配合的轴603，以及连接在轴603上的、并且凸出在手柄2外部的六边形凸块604；中心轴6与旋转手柄602分体设置，加工制造较方便，而且有利于安装防滑套10，在防滑套10套在手柄2的外壁上后，通过第二通孔将旋转手柄602安装到位；设置有防滑套10，材质为橡胶，不但能够提高抓握的舒适性，而且能够起到防止导向套5脱落的作用。

[0021] 具体实施时，所述的拉手环7包括一端与手柄2上的内螺纹202螺纹连接的台阶轴701，以及连接在台阶轴701上的环形件702；所述的台阶轴701和环形件702一体成型，也可

以在台阶轴701上设置一个通槽，在通槽内穿过一个类似不锈钢钥匙圈的结构，相当于环形件702。

[0022] 本实用新型的工作原理：利用了伸缩结构，拉手环7能够将拉绳9，由手柄2内拉出，形成了一个具有一定长度的牵引绳段，使得手持雨伞的成年人，与将拉手环7套在手臂上的小朋友，连成一个相对的整体，不但能够保证小朋友的安全性，正常并排走路时，拉绳9不会拉的很紧，当拉的很紧时，证明了小朋友并没有跟着成年人一起行走，能够及时发现，而且不需要小朋友长时间举起手臂，保持正常走路姿势就可以，舒适性更好。

[0023] 在本实用新型描述中，需要理解的是，术语“上”、“之间”、“底部”、“侧面”等指示方位或位置关系是基于附图所述的位置关系，仅是为了便于描述本实用新型或简化描述，而不是指示必须具有的特定的方位；实施例中描述的操作过程不是绝对的使用步骤，实际使用时，可以做相应的调整。

[0024] 上述实施例仅仅是为清楚地说明本实用新型所作的描述，而并非对实施方式的限定，对于所属领域的技术人员来说，在上述说明的基础上还可以做出其它不同形式的变化或变动，这里无需也无法对所有的实施方式予以穷举，而由此所引申出的显而易见的变化或变动仍处于本实用新型的保护范围之中。

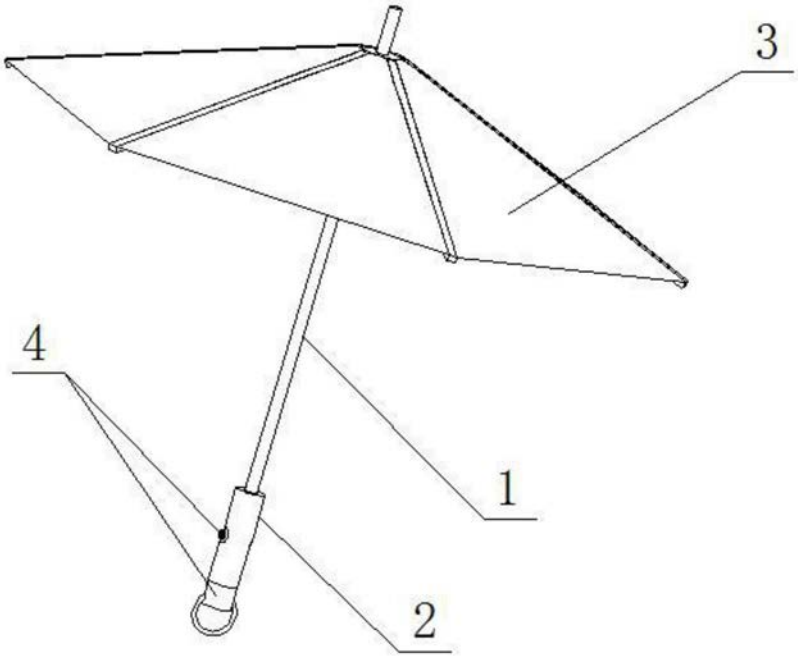

图1

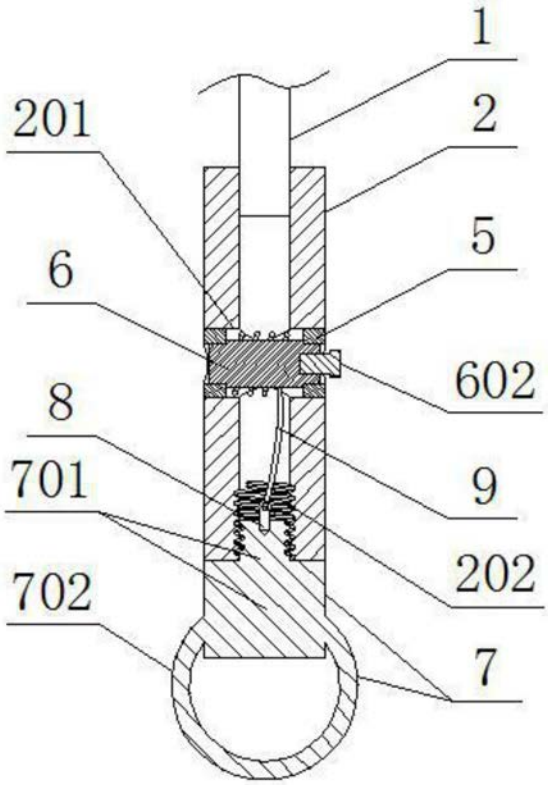

图2

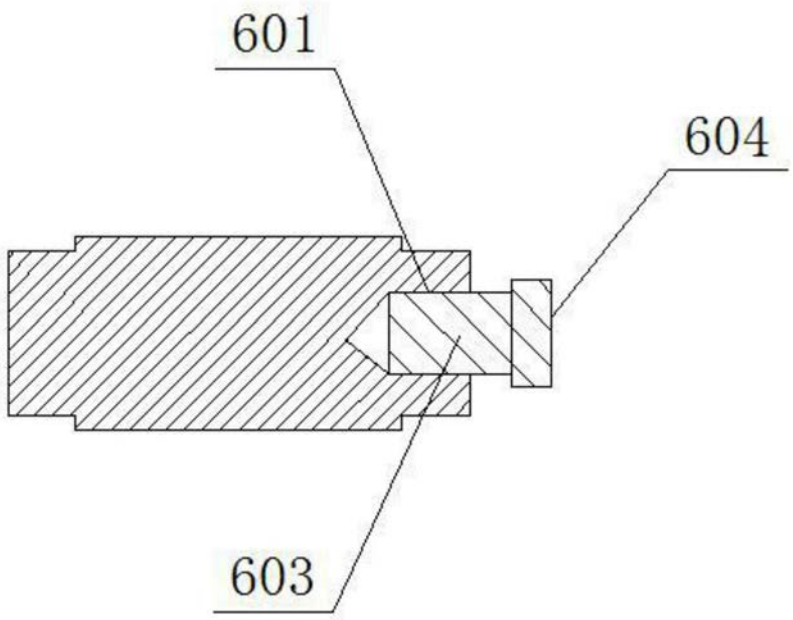

图3

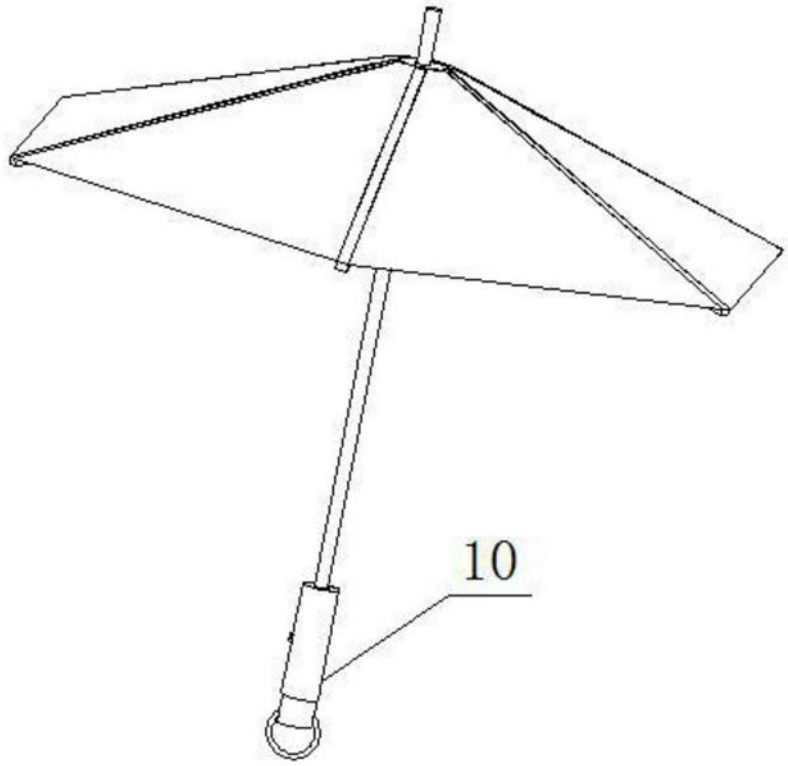

图4